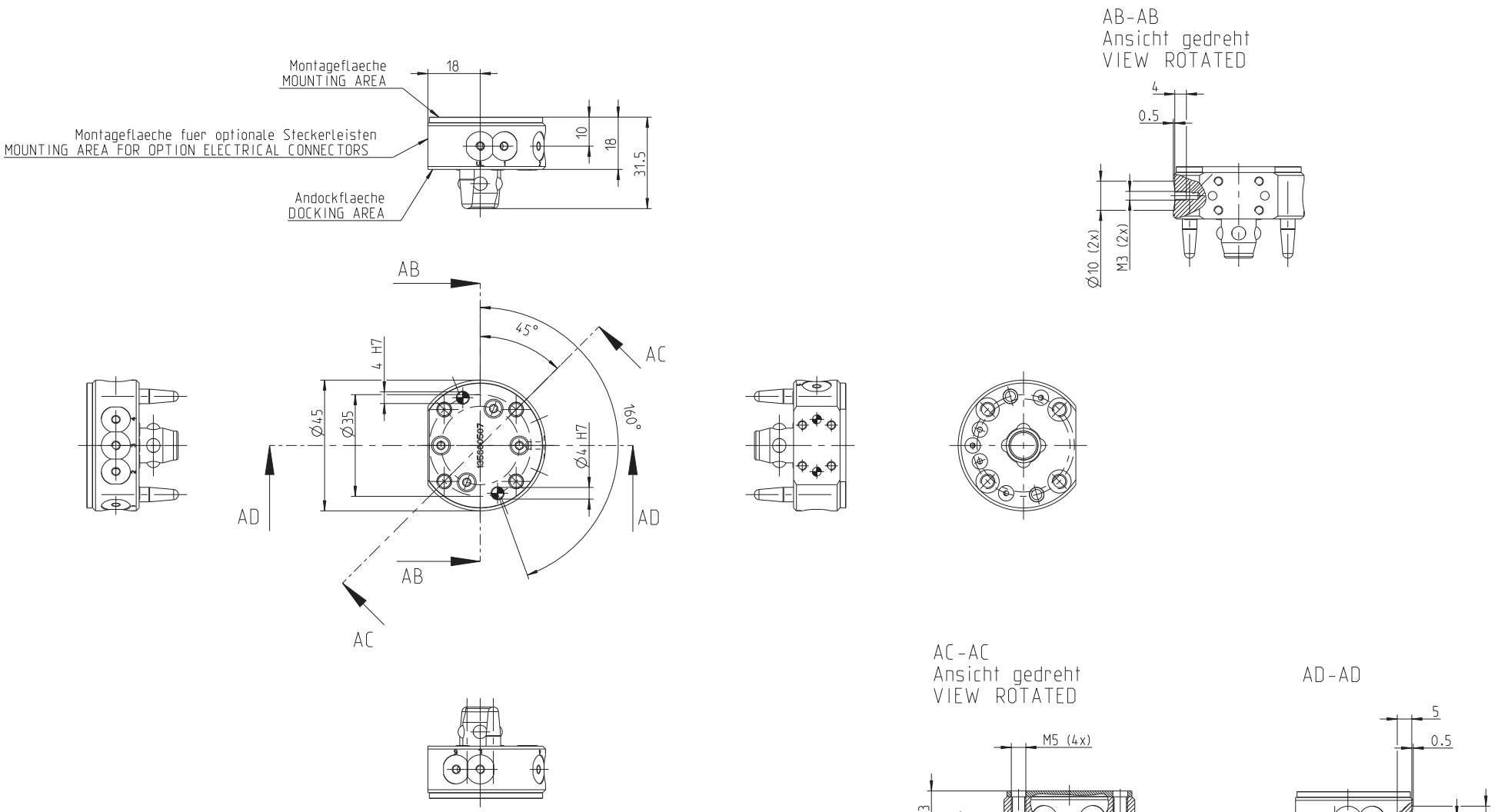

ersetzt Zeichnung REPLACEMENT FOR DRAWING	Diese Zeichnung darf ohne unsere Genehmigung weder vervielfältigt noch dritten Personen zugänglich gemacht werden. WE RESERVE ALL RIGHTS IN THIS DOCUMENT AND IN THE INFORMATION CONTAINED THEREIN. REPRODUCTION, USE OR DISCLOSURE TO THIRD PARTIES WITHOUT EXPRESS AUTHORITY IS STRICTLY FORBIDDEN.	Masse ohne Toleranzangabe nach DIMENSIONS WITHOUT TOLERANCE ACCORDING TO DIN ISO 2768-1 m DIN ISO 2768-2 H		Masstab / SCALE: 1:1	Format: DIN A2	
Original Bearbeiter ORIGIN DES. BY				Zusammenbauzeichnung / ASSEMBLY DRAWING		
-			Datum / DATE	Name / NAME	TK-35-R IPR Standard TK-35-R IPR-STANDARD	
		Bearb. / DES. BY	08.09.2017	F Bender		
		Gepr. / CHECKED BY				
Gewicht / WEIGHT:		Norm. / NORM				
0.098 kg	3 ZNG ueberarbeitet 20.02.2018 W Albrecht	Jakob-Dieffenbacher-Str. 4/2 75031 Eppingen Tel: +49 7262 9239-100 Fax: +49 7262 9239-400 www.iprsoftdatum.com		Zeichnungs-/Artikel-Nummer / DRAWING-/ARTICLE-NUMBER: 150300820	Blatt / SHEET 3 4 Bl.
Letztes Aenderungs-Datum DATE OF LAST REVISION	2 O-Ring war 11010004 13.11.2017 F Bender					
31.01.2019	1 Feder 106000392 neu. 13.09.2017 F Bender					
	Zust. / VER. Aenderung / REVISION Datum / DATE Name / NAME	creo elements/Pro / Pro.File		PRO.FILE DSS.ID: 415846		