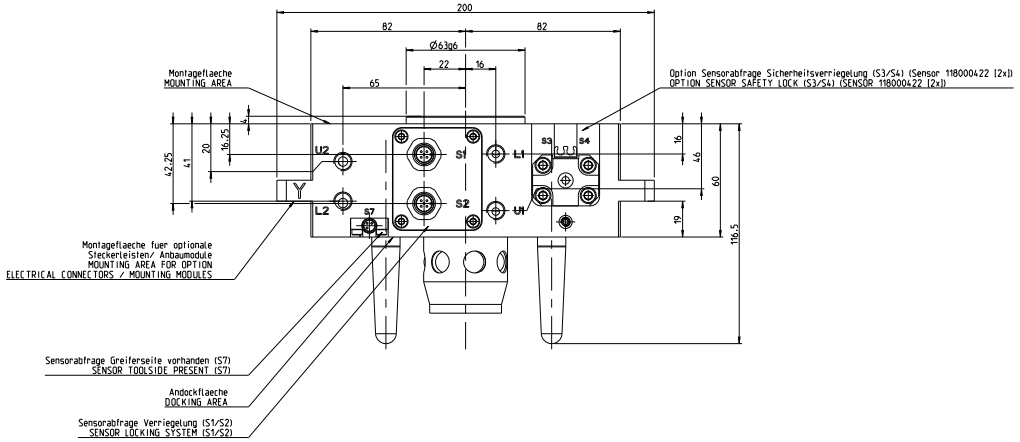

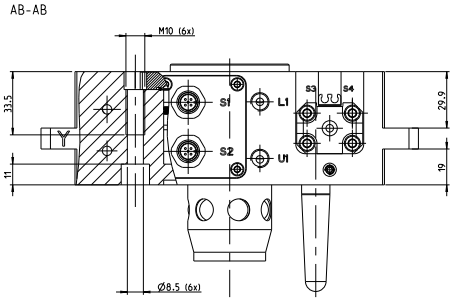

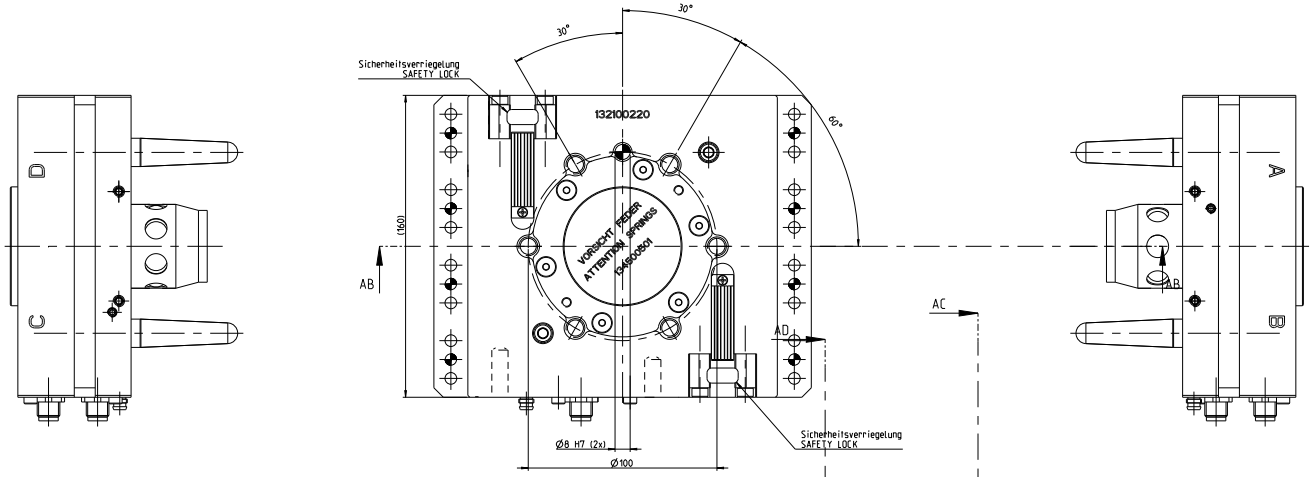

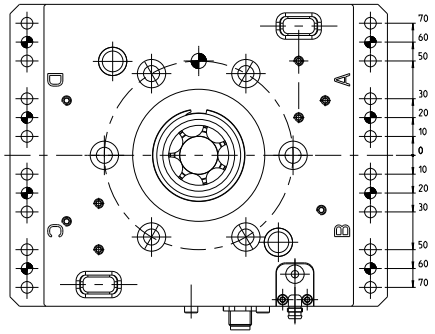

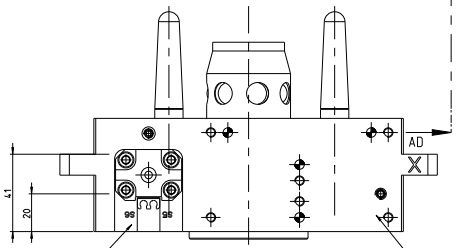

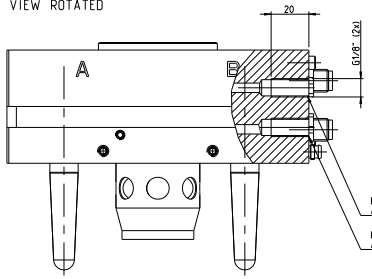

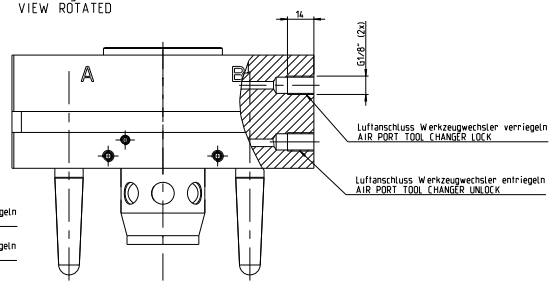

Option Sensorabfrage Sicherheitsverriegelung (S5/S6) (Sensor 118000422 (2x))
OPTION SENSOR SAFETY LOCK (S5/S6) (SENSOR 118000422 (2x))

Montageflaeche fuer optionale Steckerleisten
MOUNTING AREA FOR OPTION ELECTRICAL CONNECTORS

Luftanschluss Sicherheitsverriegelung verriegeln
AIR PORT SAFTEYLOCK LOCK

Luftanschluss Sicherheitsverriegelung entriegeln
AIR PORT SAFTEYLOCK UNLOCK

						Maßstab / SCALE: 1:1	Format: DIN A0
						Zusammenbauzeichnung / ASSEMBLY DRAWING	
						TK-100-SO-DV-R IPR-Standard TK-100-SO-DV-R IPR-STANDARD	
Gewicht / WEIGHT:							
4,923 kg	3	aus Wkz2	01.04.2019	TBen			
Letzte Aenderung / LAST REVISION:	2	NX Nr.1 Sensor	28.03.2019	TBen		Zeichnungs-/Artikel-Nummer / DRAWING/ARTICLE NUMBER:	Blatt / SHEET
01.04.2019	1	NX.1 Sensor getauscht	08.03.2019	TBen		150300876	1 Bl.
	0	Version 2020 neu	13.12.2018	TBen			
	Nr./NO.	Aenderung / REVISION	Datum / DATE	Name / NAME			

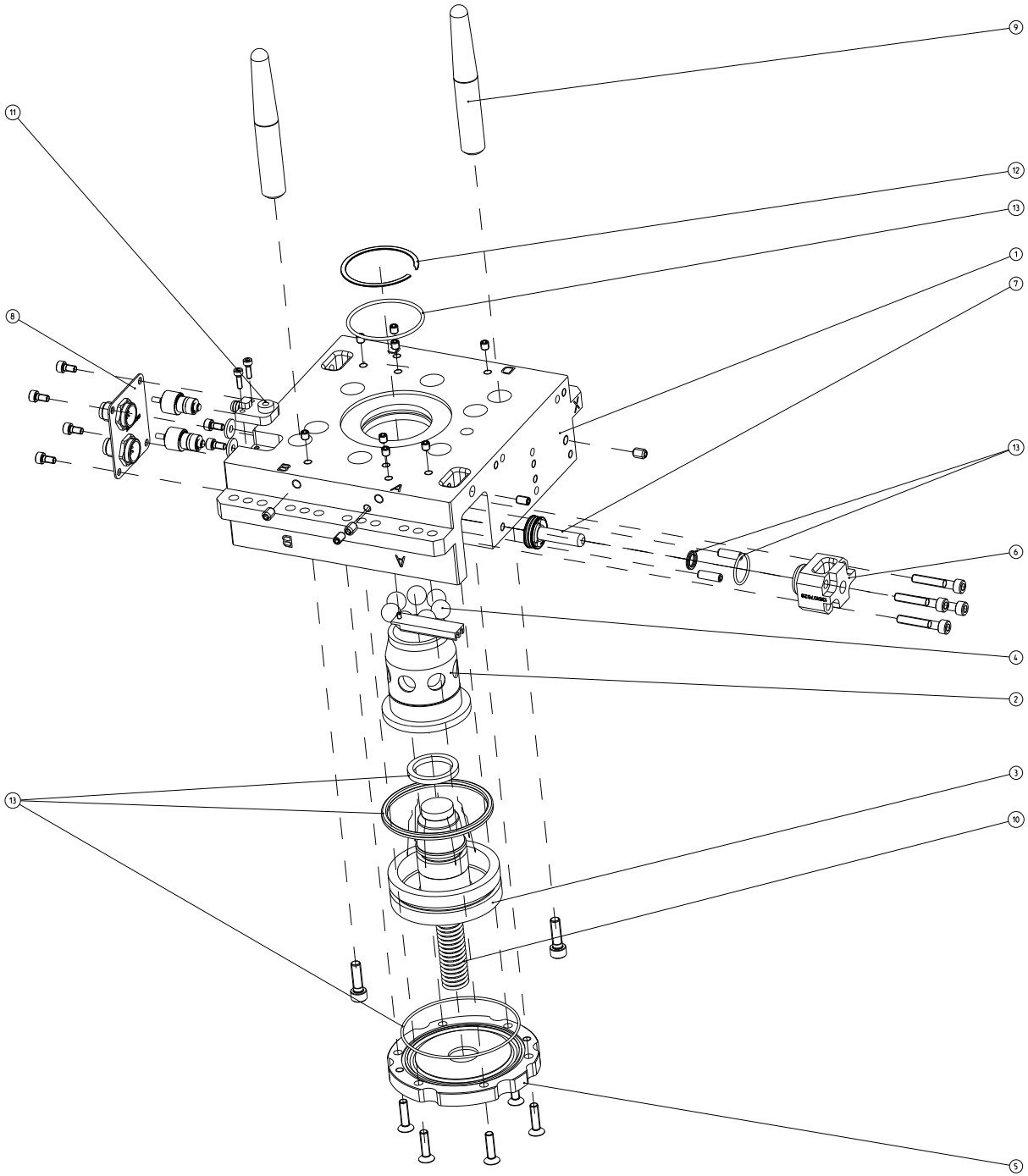

Pos. POS.	Menge QTY	Benennung DESCRIPTION	IPR-Artikelnummer IPR-ORDER-#
13	1	Dichtungssatz SEALING KIT	160000224
12	1	Sicherungsring CIRCLIP	10200074
11	1	Sensor SENSOR	118000546
10	1	Feder SPRING	10600061
9	2	Kegelstift TAPER PIN	13090034
8	1	Sensorabfrage Hub SENSOR ASSEMBLY STROKE	150300892
7	2	Kolben Sicherheitsverriegelung PISTON SAVETY LOCKING	150300891
6	2	Sicherheitsverriegelung SAFTETY LOCK	135107628
5	1	DECKEL CAP	134500501
4	1	Kugel BALL	104300014
3	1	Verriegelungskolben LOCKING PISTON	130200215
2	1	Kugelbuchse BALL SOCKET	130600221
1	1	Grundkoerper RS BODY RS	132100220

Gewicht / WEIGHT: 4.923 kg

Letzte Änderung: 01.04.2019

Maßstab / SCALE: 1:1 | Format: DIN A0

Zusammenbauzeichnung / ASSEMBLY DRAWING

TK-100-SO-DV-R
IPR-Standard
TK-100-SO-DV-R
IPR-STANDARD

Zeichnungs/Artikel Nummer / DRAWING/ARTICLE NUMBER: 150300876

Blatt / Sheet: 1 of 1

Datum / Date: 01.04.2019

Name / Name: F. Bender

Zeichnungsnummer / Drawing Number: 150300876